喷涂机器人系列产品

智绘机器人科技（江阴）有限公司

公司介绍

智绘机器人是一家致力于喷涂领域专用智能机器人研发、生产、销售、应用的创新型科技公司。国内首先提出通过“AI+喷涂机器人+喷涂工艺”的技术路线解决客户生产端柔性喷涂问题，打造具有自主知识产权的“柔性喷涂系统”，让手、眼、脑在喷涂场景结合，解决客户工件“种类多、定位难”等问题，让喷涂机器人的应用更简单、更智能!

团队成员在喷涂机器人领域深耕多年，自主研发大臂展智能喷涂机器人，致力于解决中大型工件喷涂“以人为本”的顽疾。同时，公司还为客户提供量身定制自动化柔性喷涂解决方案，给客户提供“用得起、用得好”的喷涂机器人，助力传统喷涂产业智能升级！

SR5-1600

活动半径1600mm/偏置手腕/负载5kg

功能特点

BBR结构偏置手腕，正面无奇异点

防爆认证；结构紧凑

1600mm臂展；5KG末端负载

手腕防护等级达IP67

可搭配智绘机器人3D视觉系统及AR随动示教手柄，方便易用

适用场景

适用于狭小空间喷涂作业环境

广泛应用于3C电子、汽车零部件、小型金属件等喷涂场景

适用行业

适用于汽车零部件、小型金属件等行业

CHIEFIEY
PAINT ROBOT

产品参数/SPECIFICATIONS

产品型号		SR5-1600	
活动半径		1600mm	
重复定位精度		±0.05mm	
动作范围&速度		动作范围	速度
	A1	-170°~ +170°	2.7rad/s,159.5°/s
	A2	-95° ~ +170°	3.0rad/s,176.4°/s
	A3	-100° ~ +80°	3.3rad/s,191.5°/s
	A4	-360° ~ +360°	6.8rad/s,392.1°/s
	A5	-360° ~ +360°	6.8rad/s,392.1°/s
	A6	-360° ~ +360°	10.4rad/s ,600°/s
允许静态负荷扭矩	J4	39N.m	
	J5	31N.m	
	J6	17.6N.m	
允许转动惯量	J4	0.67kg.m²	
	J5	0.54kg.m²	
	J6	0.25kg.m²	

构造		垂直多关节型（6个自由度）
安装方式		置地、倒挂、壁挂
机器人质量		125kg
防护等级	本体	IP65
	手腕部件	IP67
防爆标志	型号规格	SR系列
	气体	Ex eb ib mb pxb llc T4 Gb
	粉尘	Ex tb ib mb pxb lllC T135'CDb
安装环境	温度	0~45℃
	湿度	20%~80%RH(无结露)
	震动	4.9m/s²（0.5G）以下
	其他	不可有腐蚀性气体及液体
		远离电气噪音源、远离电磁源，远离强微波、紫外线、X线、放射线
可搬运重量	手腕部	5Kg
	大臂	8kg
噪声		70dB

动作范围/OPERATING SPACE

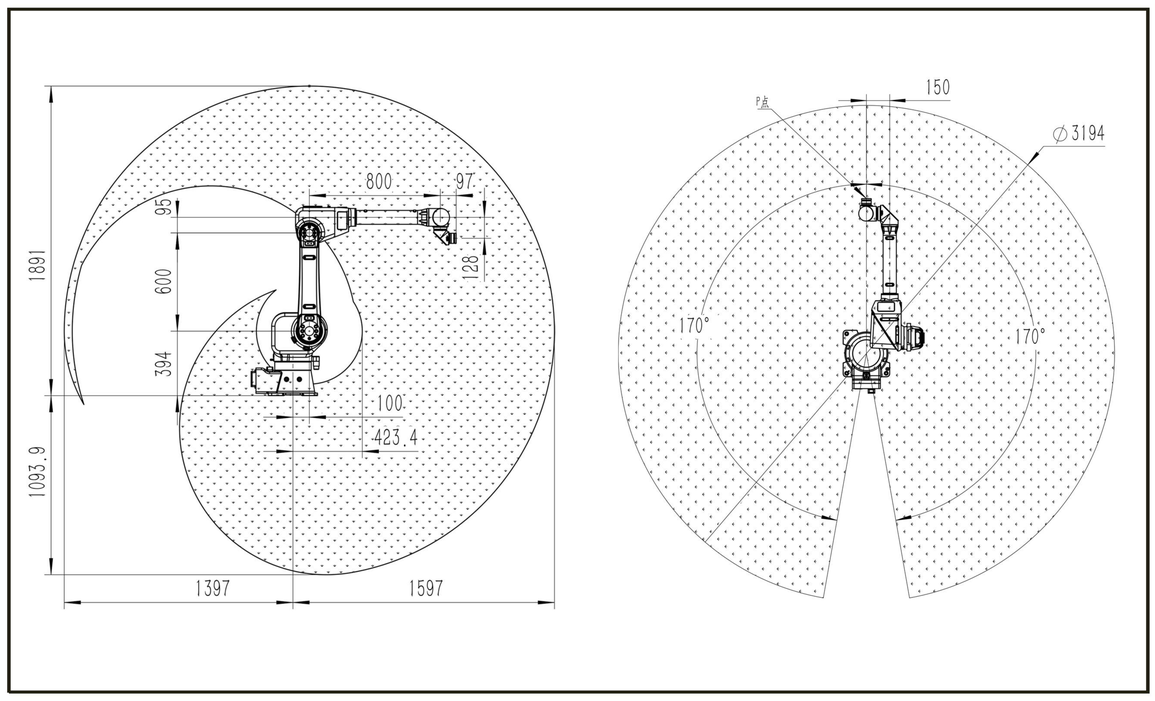

手腕末端负载图 / WRIST END LOAD MAP

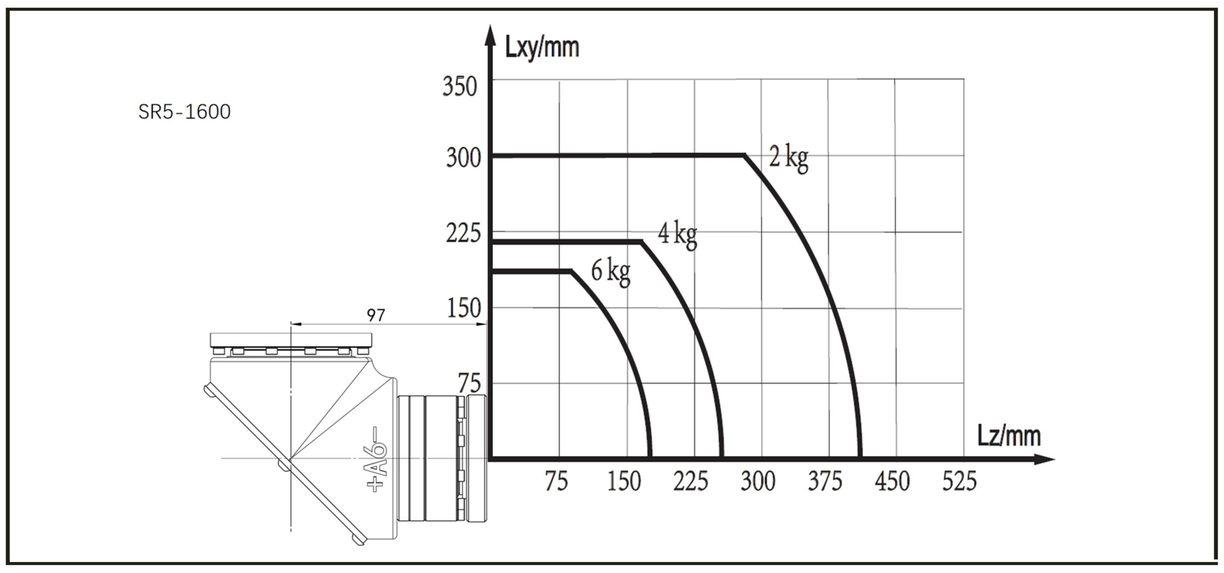

底座&法兰尺寸/BASE& END FLANGE MOUNTING SIZE

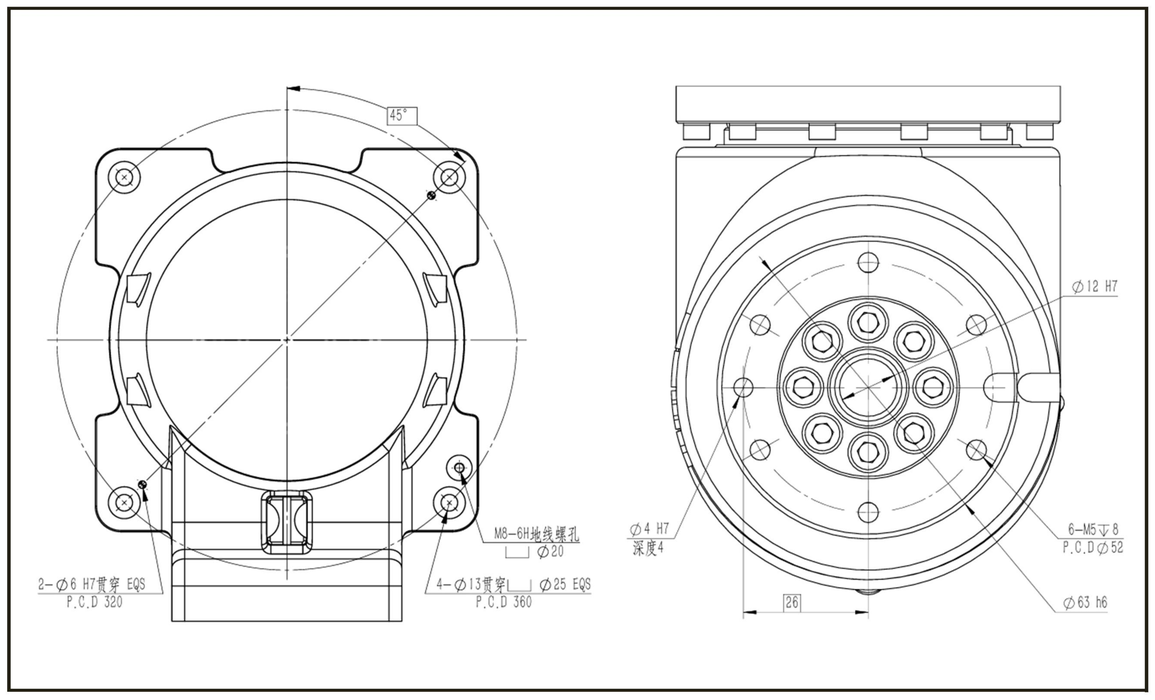

选型配置表 / SELECTION&CONFIGURATION TABLE

项目	标准配置	可选配置
驱动单元	6轴	6+3轴
电柜 - 本体线缆	静态线缆	静态线缆|拖链线缆
	8m	30m
示教器线缆	10m	30m
数字量DI/DO	14/16	可增加数字量硬件模块
模拟量AI/AO	2	可增加安全IO模块
现场总线	MODBUS TCP	RTU TCP/IP 485/232
程序容量	1G	/
对外接口	USB	/
软件包	喷涂工艺包	视觉
显示形式	示教器	触摸屏
颜色	RAL6018	客订

SR12-2000

活动半径2000mm/偏置手腕/负载15kg

功能特点

BBR结构偏置手腕，正面无奇异点

防爆认证；结构紧凑

2000mm臂展；15KG末端负载

手腕防护等级达IP67

可搭配智绘机器人3D视觉系统及AR随动示教手柄，方便易用

适用场景

适用于狭小空间喷涂作业环境

广泛应用于汽车零部件、家具、轮毂、电机、发动机等喷涂场景

适用行业

适用于汽车零部件、家具、轮毂、电机、发动机等行业

CHIEFIEY
PAINT ROBOT

产品参数/SPECIFICATIONS

产品型号		SR12-2000	
活动半径		2000mm	
重复定位精度		±0.1mm	
动作范围&速度		动作范围	速度
	A1	-170°~ +170°	2.3rad/s,131.1°/s
	A2	-87° ~ +170°	1.9rad/s,111.8°/s
	A3	-120° ~ +75°	3.4rad/s,196.0°/s
	A4	-360° ~ +360°	6.8rad/s,392.1°/s
	A5	-360° ~ +360°	6.8rad/s,392.1°/s
	A6	-360° ~ +360°	10.4rad/s ,600°/s
允许静态负荷扭矩	J4	39N.m	
	J5	31N.m	
	J6	17.6N.m	
允许转动惯量	J4	1.22kg.m²	
	J5	0.9kg.m²	
	J6	0.3kg.m²	

构造		垂直多关节型（6个自由度）
安装方式		置地、倒挂、壁挂
机器人质量		330kg
防护等级	本体	IP65
	手腕部件	IP67
防爆标志	型号规格	SR系列
	气体	Ex eb ib mb pxb llc T4 Gb
	粉尘	Ex tb ib mb pxb lllC T135'CDb
安装环境	温度	0~45℃
	湿度	20%~80%RH(无结露)
	震动	4.9m/s²（0.5G）以下
	其他	不可有腐蚀性气体及液体
		远离电气噪音源、远离电磁源， 远离强微波、紫外线、X线、放射线
可搬运重量	手腕部	15Kg
	大臂	20kg
噪声		70dB

动作范围/OPERATING SPACE

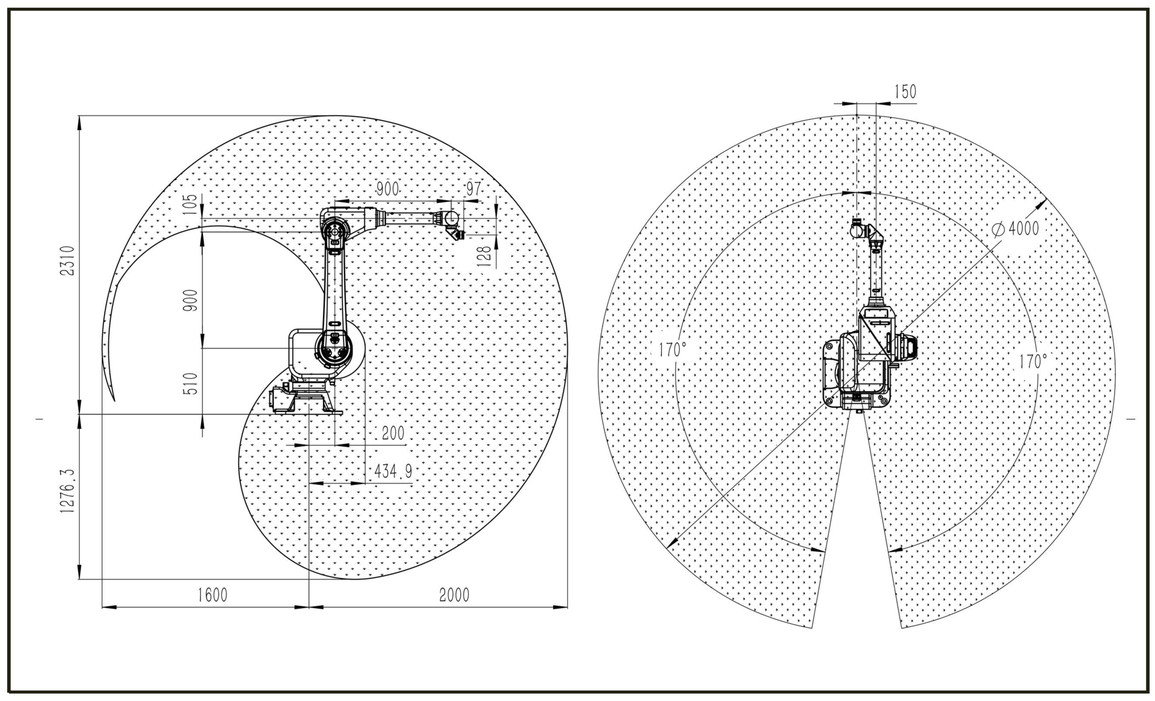

手腕末端负载图 / WRIST END LOAD MAP

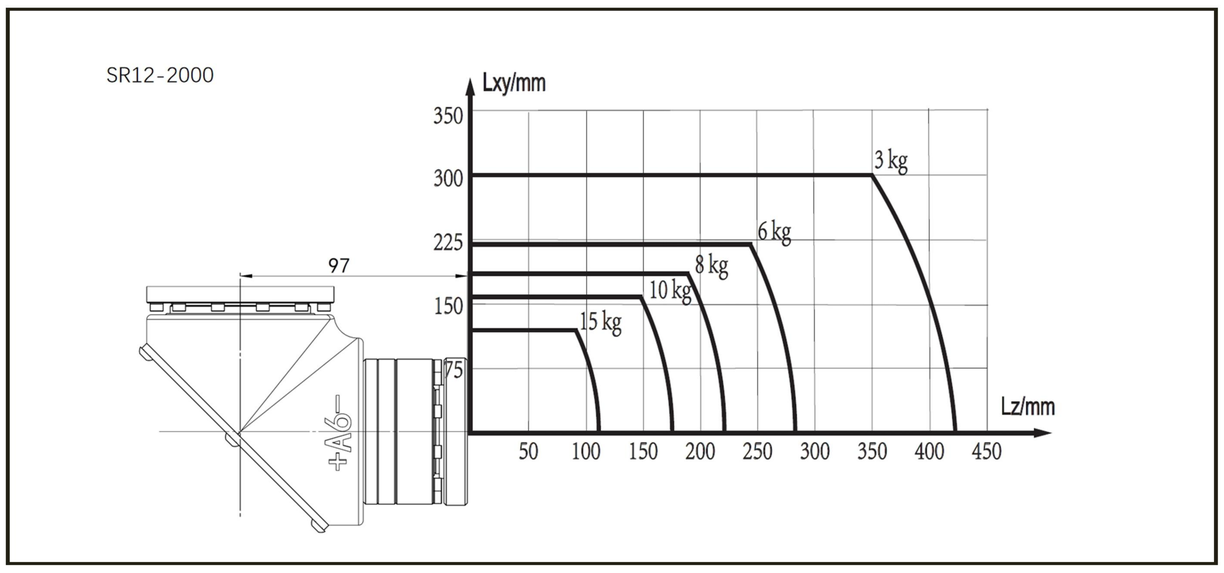

底座&法兰尺寸/BASE& END FLANGE MOUNTING SIZE

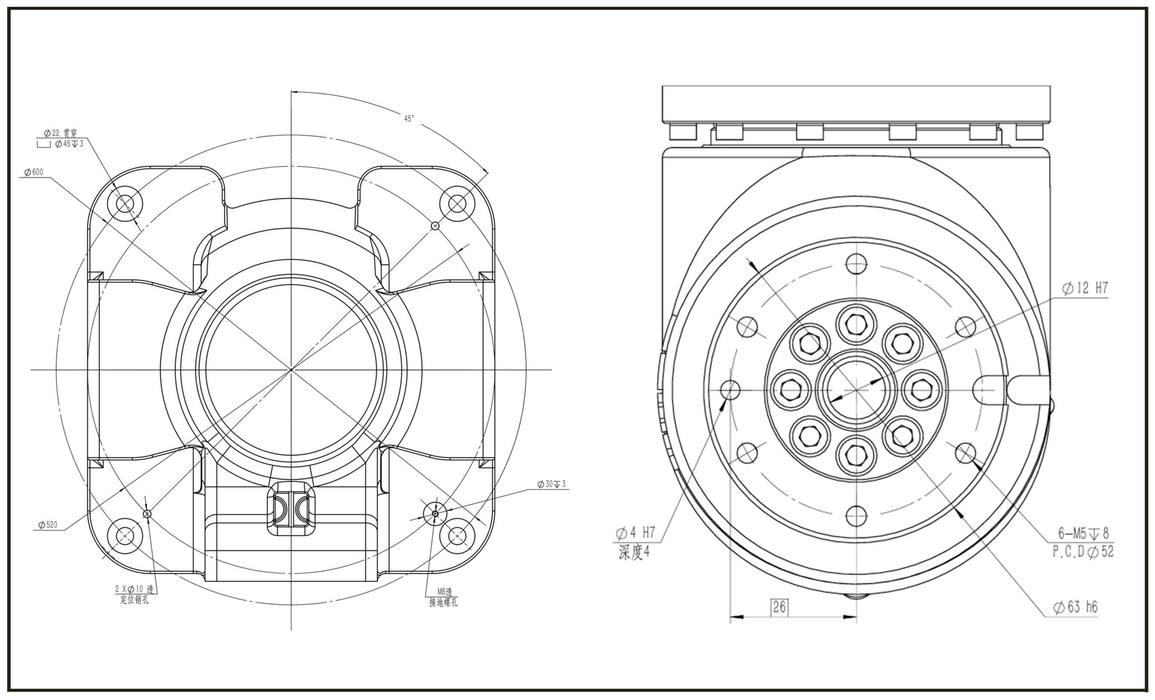

选型配置表 / SELECTION&CONFIGURATION TABLE

项目	标准配置	可选配置
驱动单元	6轴	6+3轴
电柜 - 本体线缆	静态线缆	静态线缆|拖链线缆
	8m	30m
示教器线缆	10m	30m
数字量DI/DO	14/16	可增加数字量硬件模块
模拟量AI/AO	2	可增加安全IO模块
现场总线	MODBUS TCP	RTU TCP/IP 485/232
程序容量	1G	/
对外接口	USB	/
软件包	喷涂工艺包	视觉
显示形式	示教器	触摸屏
颜色	RAL6018	客订

SR8-2600

活动半径2600mm/偏置手腕/负载8kg

功能特点

BBR结构偏置手腕，正面无奇异点

防爆认证；结构紧凑

2600mm臂展；8KG末端负载

手腕防护等级达IP67

可搭配智绘机器人3D视觉系统及AR随动示教手柄，方便易用

适用场景

适用于狭小空间喷涂作业环境

广泛应用于汽车零部件、家具、电动车、电机、发动机、钢结构等喷涂场景

适用行业

适用于汽车零部件、家具、电动车、电机、发动机、钢结构等行业

CHIEFIEY PAINT ROBOT

产品参数/SPECIFICATIONS

产品型号		SR8-2600	
活动半径		2600mm	
重复定位精度		±0.1mm	
动作范围&速度		动作范围	速度
	A1	-170°~ +170°	2.3rad/s,131.1°/s
	A2	-87° ~ +170°	1.9rad/s,111.8°/s
	A3	-110° ~ +75°	3.4rad/s,196.0°/s
	A4	-360° ~ +360°	6.8rad/s,392.1°/s
	A5	-360° ~ +360°	6.8rad/s,392.1°/s
	A6	-360° ~ +360°	10.4rad/s ,600°/s
允许静态负荷扭矩	J4	39N.m	
	J5	31N.m	
	J6	17.6N.m	
允许转动惯量	J4	0.8kg.m²	
	J5	0.66kg.m²	
	J6	0.2kg.m²	

构造		垂直多关节型（6个自由度）
安装方式		置地、倒挂、壁挂
机器人质量		350kg
防护等级	本体	IP65
	手腕部件	IP67
防爆标志	型号规格	SR系列
	气体	Ex eb ib mb pxb llc T4 Gb
	粉尘	Ex tb ib mb pxb lllC T135'CDb
安装环境	温度	0~45℃
	湿度	20%~80%RH(无结露)
	震动	4.9m/s²（0.5G）以下
	其他	不可有腐蚀性气体及液体
		远离电气噪音源、远离电磁源， 远离强微波、紫外线、X线、放射线
可搬运重量	手腕部	8Kg
	大臂	16kg
噪声		70dB

动作范围/OPERATING SPACE

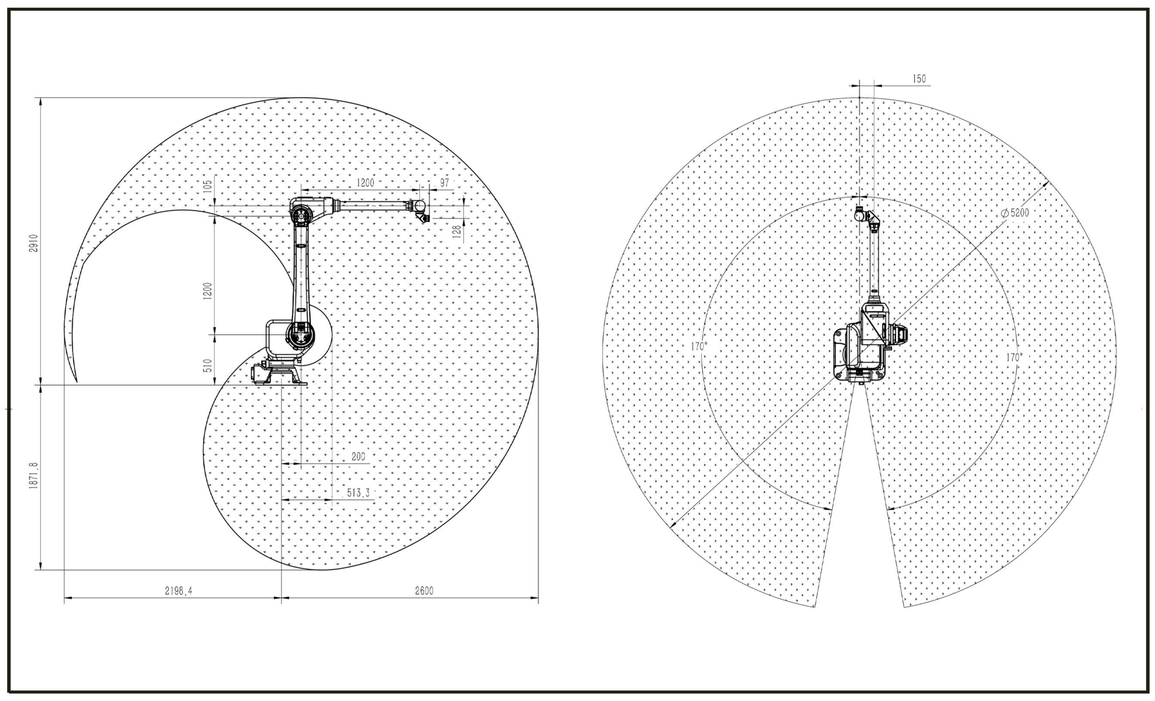

手腕末端负载图 / WRIST END LOAD MAP

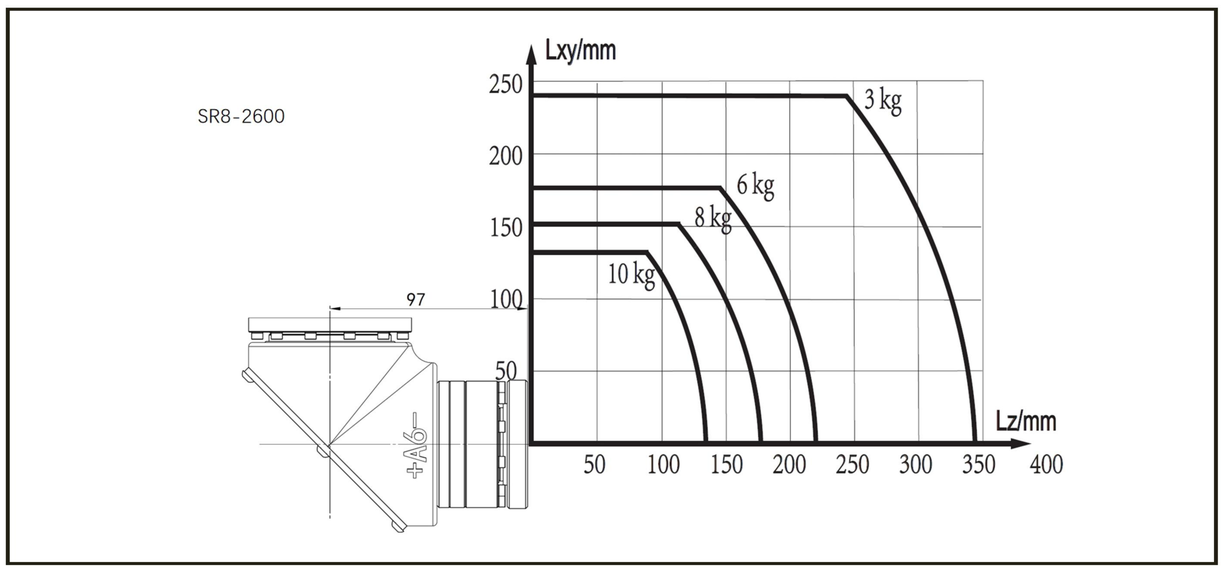

底座&法兰尺寸/BASE& END FLANGE MOUNTING SIZE

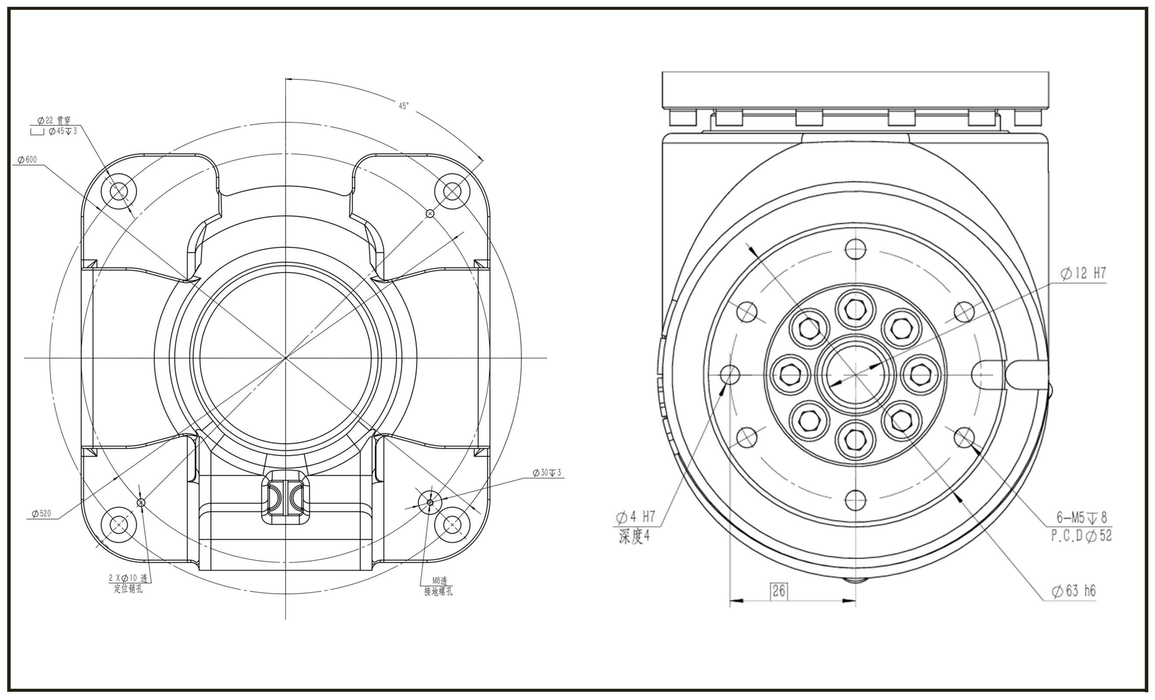

选型配置表 / SELECTION&CONFIGURATION TABLE

项目	标准配置	可选配置
驱动单元	6轴	6+3轴
电柜 - 本体线缆	静态线缆	静态线缆|拖链线缆
	8m	30m
示教器线缆	10m	30m
数字量DI/DO	14/16	可增加数字量硬件模块
模拟量AI/AO	2	可增加安全IO模块
现场总线	MODBUS TCP	RTU TCP/IP 485/232
程序容量	1G	/
对外接口	USB	/
软件包	喷涂工艺包	视觉
显示形式	示教器	触摸屏
颜色	RAL6018	客订

SR12-3200

活动半径3200mm/偏置手腕/负载15kg

功能特点

BBR结构偏置手腕，正面无奇异点

防爆认证；结构紧凑

3200mm臂展；15KG末端负载

手腕防护等级达IP67

可搭配智绘机器人3D视觉系统及AR随动示教手柄，方便易用

适用场景

适用于狭小空间喷涂作业环境

广泛应用于汽车零部件、电动车整车、风电叶片、车厢等喷涂场景

适用行业

适用于汽车零部件、电动车整车、风电叶片、车厢等行业

CHIEFLEY
PAINT ROBOT

产品参数/SPECIFICATIONS

产品型号		SR12-3200	
活动半径		3200mm	
重复定位精度		±0.1mm	
动作范围&速度		动作范围	速度
	A1	-170°~ +170°	1.5rad/s,85°/s
	A2	-90° ~ +170°	1.8rad/s,105°/s
	A3	-125° ~ +75°	3.4rad/s,196.0°/s
	A4	-360° ~ +360°	6.1rad/s,352°/s
	A5	-360° ~ +360°	6.1rad/s,352°/s
	A6	-360° ~ +360°	9.4rad/s ,540°/s
允许静态负荷扭矩	J4	39N.m	
	J5	31N.m	
	J6	17.6N.m	
允许转动惯量	J4	2kg.m²	
	J5	1.7kg.m²	
	J6	0.3kg.m²	

构造		垂直多关节型（6个自由度）
安装方式		置地、倒挂、壁挂
机器人质量		620kg
防护等级	本体	IP65
	手腕部件	IP67
防爆标志	型号规格	SR系列
	气体	Ex eb ib mb pxb llc T4 Gb
	粉尘	Ex tb ib mb pxb lllC T135'CDb
安装环境	温度	0~45℃
	湿度	20%~80%RH(无结露)
	震动	4.9m/s²（0.5G）以下
	其他	不可有腐蚀性气体及液体
		远离电气噪音源、远离电磁源，远离强微波、紫外线、X线、放射线
可搬运重量	手腕部	15Kg
	大臂	20kg
噪声		70dB

动作范围/OPERATING SPACE

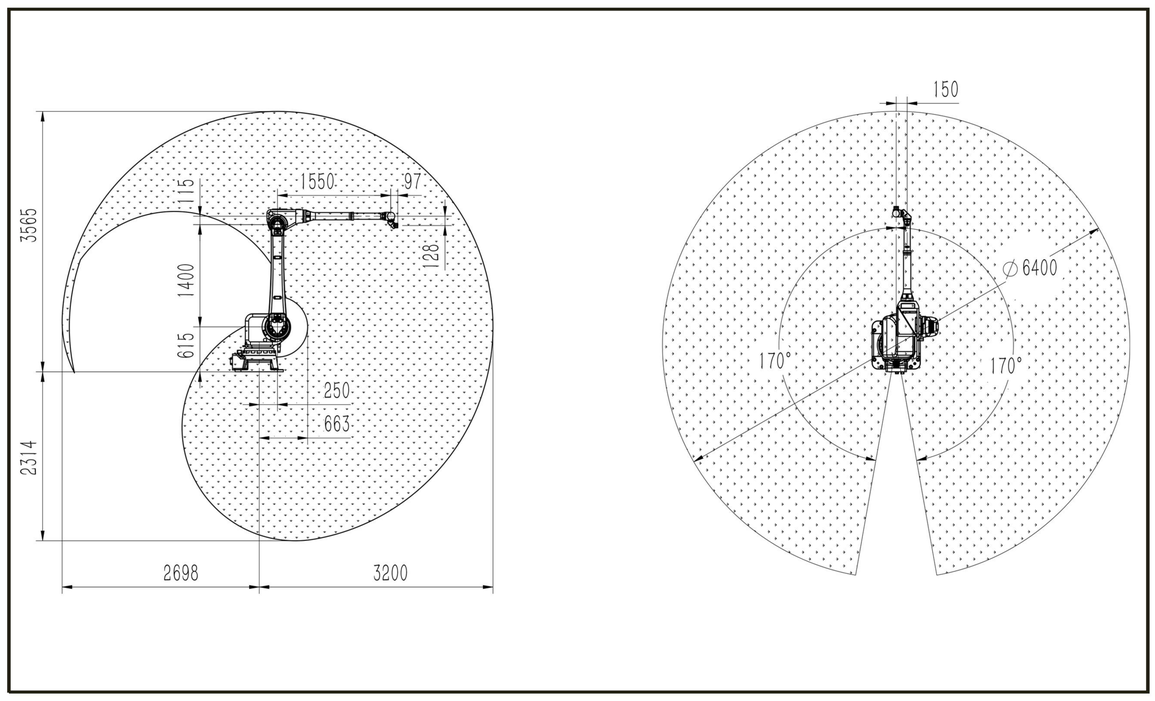

手腕末端负载图 / WRIST END LOAD MAP

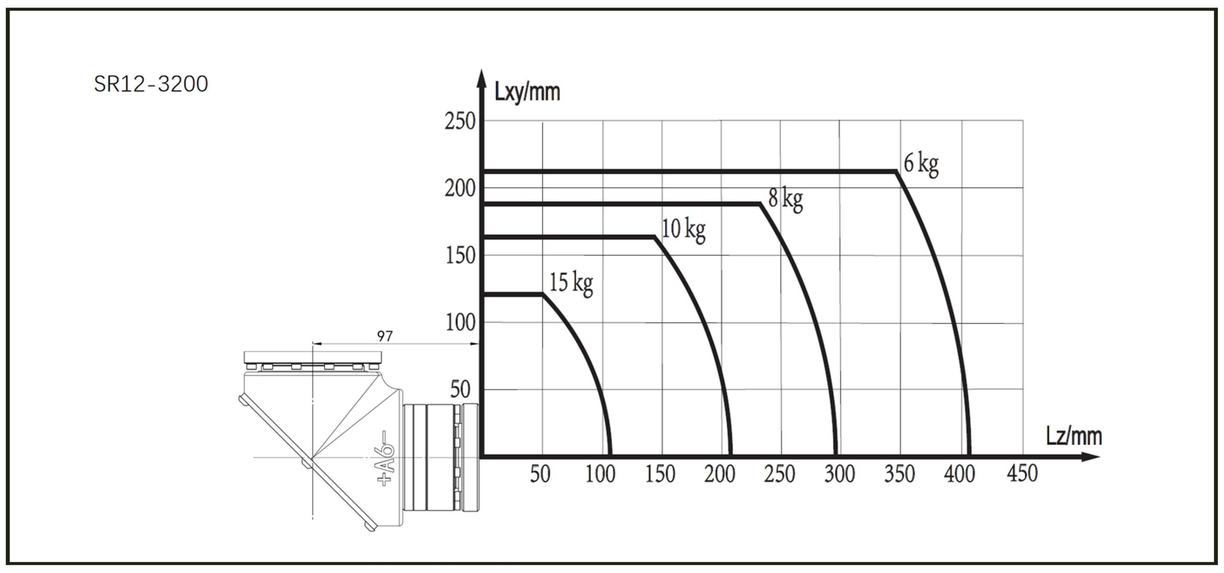

底座&法兰尺寸/BASE& END FLANGE MOUNTING SIZE

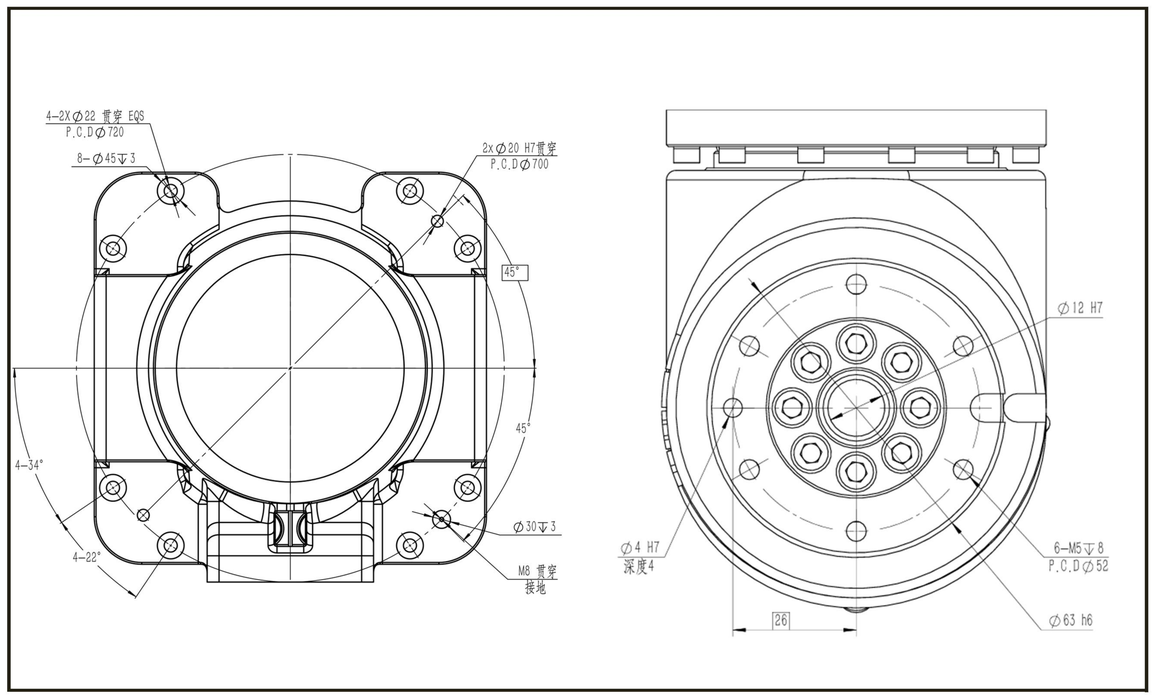

选型配置表 / SELECTION&CONFIGURATION TABLE

项目	标准配置	可选配置
驱动单元	6轴	6+3轴
电柜 - 本体线缆	静态线缆	静态线缆|拖链线缆
	8m	30m
示教器线缆	10m	30m
数字量DI/DO	14/16	可增加数字量硬件模块
模拟量AI/AO	2	可增加安全IO模块
现场总线	MODBUS TCP	RTU TCP/IP 485/232
程序容量	1G	/
对外接口	USB	/
软件包	喷涂工艺包	视觉
显示形式	示教器	触摸屏
颜色	RAL6018	客订

SR10-3800

活动半径3800mm/偏置手腕/负载10kg

功能特点

BBR结构偏置手腕，正面无奇异点

防爆认证；结构紧凑

3800mm臂展；10KG末端负载

市面上最大臂展喷涂机器人，手腕防护等级达IP67

可搭配智绘机器人3D视觉系统及AR随动示教手柄，方便易用

适用场景

广泛应用于电动车整车、风电叶片、车厢、木门、客车等喷涂场景。

适用行业

适用于电动车整车、风电叶片、车厢、木门、客车等行业

CHIEFIEY PAINT ROBOT

产品参数/SPECIFICATIONS

产品型号		SR10-3800	
活动半径		3800mm	
重复定位精度		±0.1mm	
动作范围&速度		动作范围	速度
	A1	-170°~ +170°	1.5rad/s,85°/s
	A2	-90° ~ +170°	1.8rad/s,105°/s
	A3	-125° ~ +75°	3.4rad/s,196.0°/s
	A4	-360° ~ +360°	6.1rad/s,352°/s
	A5	-360° ~ +360°	6.1rad/s,352°/s
	A6	-360° ~ +360°	9.4rad/s ,540°/s
允许静态负荷扭矩	J4	39N.m	
	J5	31N.m	
	J6	17.6N.m	
允许转动惯量	J4	1.5kg.m²	
	J5	1.2kg.m²	
	J6	0.2kg.m²	

构造		垂直多关节型（6个自由度）
安装方式		置地、倒挂、壁挂
机器人质量		650kg
防护等级	本体	IP65
	手腕部件	IP67
防爆标志	型号规格	SR系列
	气体	Ex eb ib mb pxb llc T4 Gb
	粉尘	Ex tb ib mb pxb lllC T135'CDb
安装环境	温度	0~45℃
	湿度	20%~80%RH(无结露)
	震动	4.9m/s²（0.5G）以下
	其他	不可有腐蚀性气体及液体
		远离电气噪音源、远离电磁源，远离强微波、紫外线、X线、放射线
可搬运重量	手腕部	10Kg
	大臂	20kg
噪声		70dB

动作范围/OPERATING SPACE

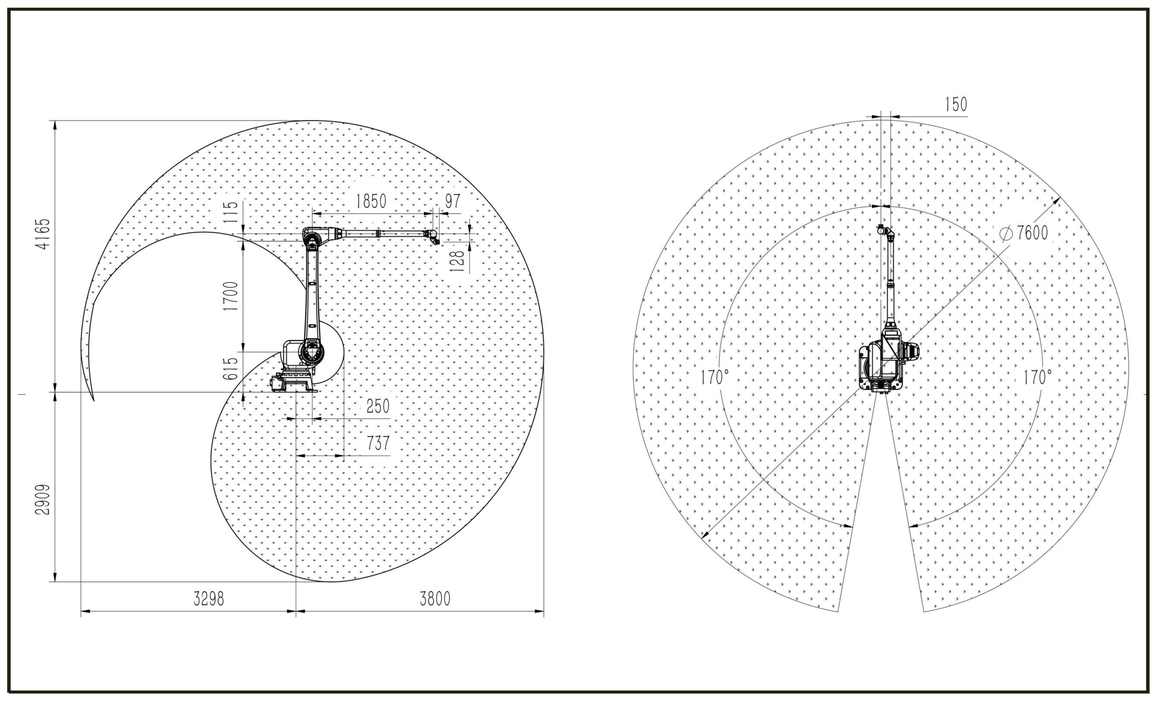

手腕末端负载图 / WRIST END LOAD MAP

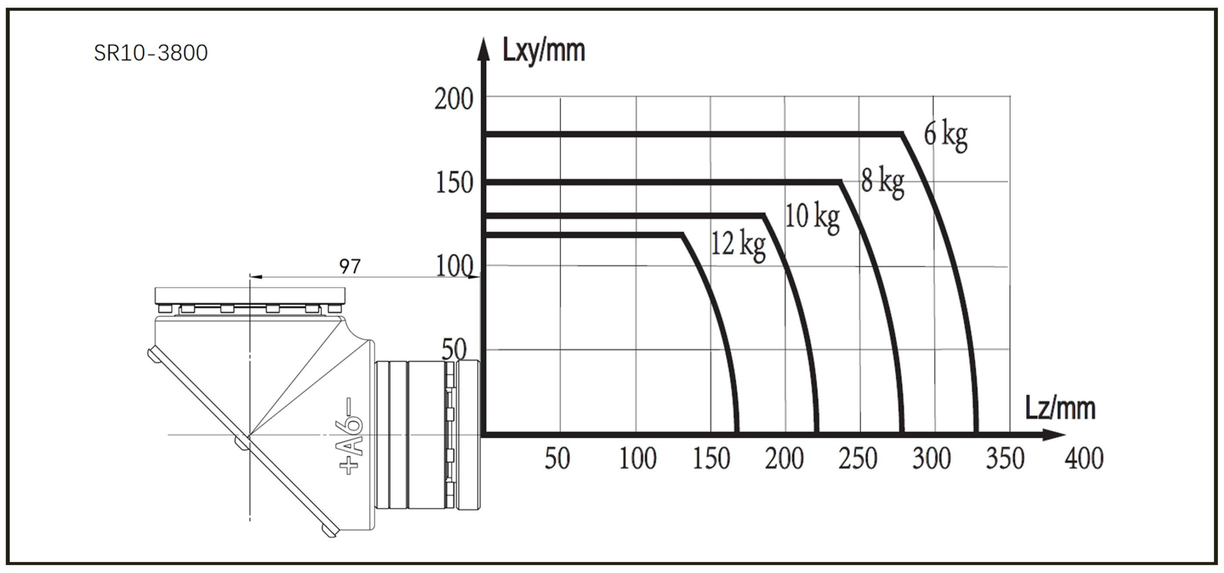

底座&法兰尺寸/BASE& END FLANGE MOUNTING SIZE

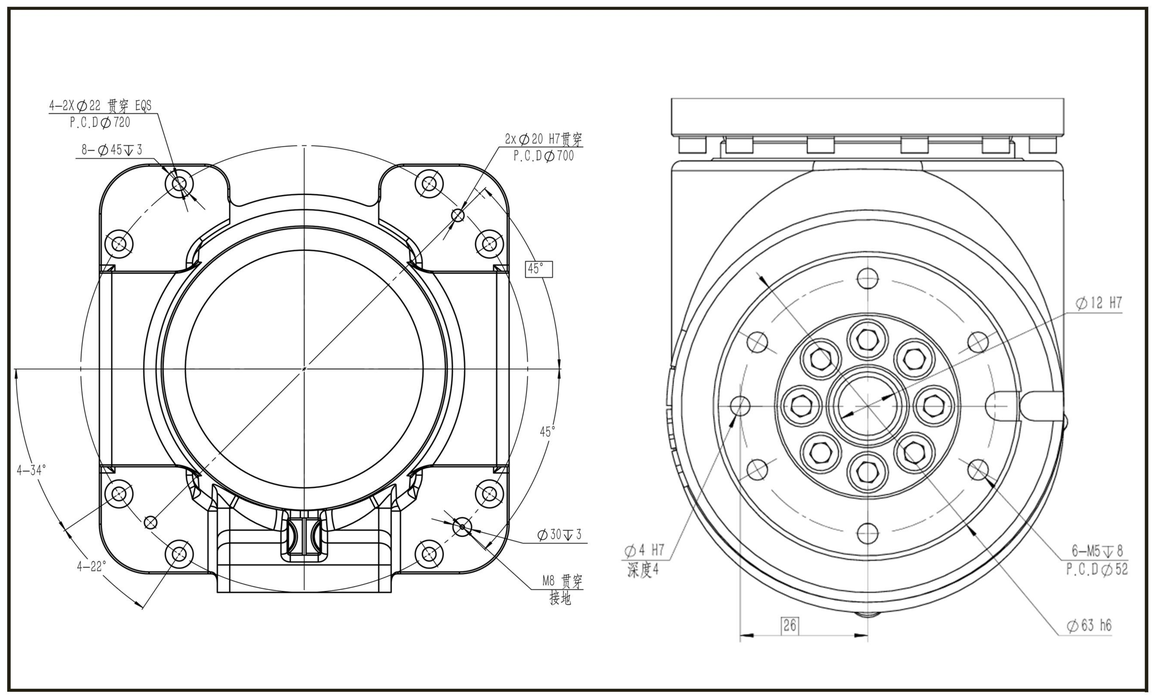

选型配置表 / SELECTION&CONFIGURATION TABLE

项目	标准配置	可选配置
驱动单元	6轴	6+3轴
电柜 - 本体线缆	静态线缆	静态线缆|拖链线缆
	8m	30m
示教器线缆	10m	30m
数字量DI/DO	14/16	可增加数字量硬件模块
模拟量AI/AO	2	可增加安全IO模块
现场总线	MODBUS TCP	RTU TCP/IP 485/232
程序容量	1G	/
对外接口	USB	/
软件包	喷涂工艺包	视觉
显示形式	示教器	触摸屏
颜色	RAL6018	客订